ILT Industrie-Luftfiltertechnik

Datenblatt

Entstaubungsgerät STAFIL® 1SV20 111-1.5/PT1/F/A1

SAVEvent
ENERGY SAVING
(EU) 327/2011

Der STAFIL® Entstauber 1SRV20/PT1 fügt sich platzsparend in die Peripherie von Emissionsquellen (z.B. Werkzeugmaschinen, Bearbeitungszentren, Handarbeitsplätze) ein oder kann auf vorhandenen Nebenaggregaten installiert werden. Ausgerüstet mit einem Schalldämpfer sowie einer pneumatischen automatischen Abreinigung mit PULSEjet ist das Gerät für den Dauerbetrieb (24/7) ausgelegt und benötigt keine Regenerationsphasen. Die eingesetzten Filterelemente haben eine extrem hohe Lebensdauer. Die Verbindung zwischen STAFIL® 1SV20 und der/den Emisionsquellen erfolgt in der Regel über eine Rohr- bzw. Schlauchverbindung. Sonderlösungen sowie individuell angepasste Verbindungen sind jederzeit kostengünstig möglich. STAFIL® 1SV20 verfügt über SAVEvent und wird mit energiesparenden ECO-Motoren sowie optimierten Ventilatorlaufräder ausgerüstet. Damit übertrifft STAFIL die Effizienzanforderungen der ErP-Richtlinie.

BESONDERHEITEN

// Durch ein fahrbares Untergestell flexibel einsetzbares Entstaubungsgerät. Auch geeignet für Schweißrauchanwendungen. // Servicefreundlich und besonders wartungsarm; geringe Betriebskosten. // Hoher Abscheidegrad und lange Filterstandzeit; hohe Absaugleistung. // Optimiertes Druckluftabreinigungssystem PULSEjet (gepulst, zeit-/oder - optional - differenzdruckgesteuert). // Filterelemente in optimiertem Design für optimale und effizientere Druckluftverteilung; verbessert die Abreinigung im Vergleich zu anderen Verfahren. // neueste Tanktechnologie mit schnell ansprechenden Ventilen für geringen Druckluftverbrauch; erhöht die Betriebseffizienz und senkt nochmals Betriebskosten

ILT Industrie-Luftfiltertechnik

Datenblatt

Entstaubungsgerät STAFIL® 1SV20 111-1.5/PT1/F/A1

Anwendungsfall	Abscheidung von Staub, Rohgas nicht flamm- oder entzündbar (Flammpunkt > 120° C)
Funktionsprinzip	Filternder Abscheider (mit pneumatischer Abreinigung, PULSEjet-Verfahren), kombinierte Tiefen-/Oberflächenfiltration
Ausstattung	ILTEC-Absaugarm (Absaugarmlänge = 3000 mm) mit Gasdruckdämpfer, 360 Grad drehbar, 90 Grad abwinkelbar, Punktabsaugung mit außen montierten Trägern und optimiertem Luftweg, Kegelhaube und integrierter Drosselklappe

TECHNIK

Ventilatorleistung	frei saugend 1600 m³/h
Absaugleistung	mechan. regelbar, max. 1200 m³/h
Material	Gehäusematerial 2,0 mm Feinblech DC01 AmEN 10130/10131 (St 12-03), verstärkt
Oberfläche, Farbe	// Gerätekorpus RAL 5011 (Stahlblau), Wartungstüren/Wartungsabdeckungen RAL 3003 (Rubinrot) // Motor in Herstellerfarbe (Grau) // Davon abweichende Sonderlackierung von Gerätekorpus u. Wartungstüren/Wartungsabdeckungen in allen RAL-Farben auf Wunsch möglich.
Motorleistung	1,5 kW - Motorenfabrikat: SIEMENS
Abmessungen	ca. L 1.200 mm x B 950 mm x H 1.450 mm
Platzbedarf	jeweils 1 m rund um das Gerät

ILT Industrie-Luftfiltertechnik

Datenblatt

Entstaubungsgerät STAFIL® 1SV20 111-1.5/PT1/F/A1

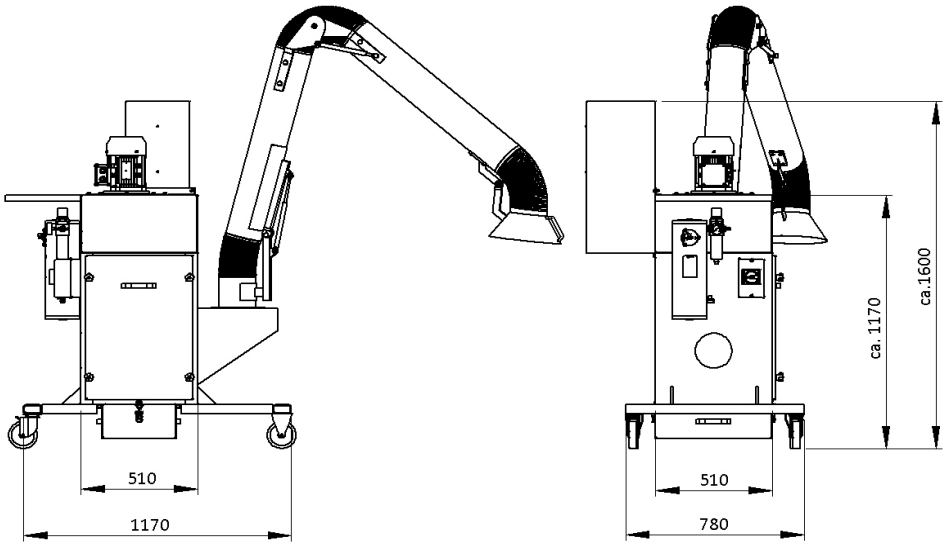

Gewicht	ca. 150 kg
Betriebsgeräusch	ca. 73 dB(A), gemessen in 1 m Abstand/Höhe, Freifeldbed.
Technische Merkmale	Staubaustrag im Standard über Staubcontainer (mit Schnellspannverschluss); abweichend davon: Sonderlösungen mit automatischen Staubaustrag möglich

SICHERHEIT

Betriebsbedingungen	In Standardausführung: bis 1200 m üNN (für größere Höhen Sonderausführung erhältlich)
Betriebsbereich	Umgebungstemperatur +4 bis +38 °C, Aufstellung in Werkhallen (Individuelle Sonderanfertigungen f. z. B. Außenaufstellung auf Anfrage verfügbar)
Allgemeine Normen	Übereinstimmung mit einschlägigen Richtlinienbestimmungen und/oder (Teilen von) Normen: Maschinenrichtl. 2006/42/EG, Niederspannungsrichtl. 2014/30/EU, Druckgeräterichtlinie 2014/68/EU, Sicherheit v. Maschinen DIN-EN ISO 12100:2011-03, Filternde Abscheider VDI 3677 Bl. 1, Verordnung (EU) 327/2011

FILTER

Filterstufen	1 Filterstufe in 1 Filtereinheit , Filterelement: 1 Stück Filterpatrone Kl. M, 7,8 m²

Datenblatt Entstaubungsgerät STAFIL® 1SV20 111-1.5/PT1/F/A1

Material Filter	Polyesterfaservlies
Filterfläche, total	7,8 m²
Filterklasse	Im Standard Klasse M (höhere Klassen auf Anfrage möglich)
Abscheidegrad	Klasse M, maximaler Durchlassgrad <0,1% (geeignet für Stäube mit AGW größer/gleich 0,1 mg/m³), Prüfstaub 200 mg/m³ Quarzstaub, 90% 0,2 - 2 µm, (Stokes)

ANSCHLÜSSE

Anschluss Rohgas	offen über Kegelhaube NW 160/320 mm (im Standard)
Anschluss Reingas	freie Ausblasstrecke nach oben (im Standard: über Schalldämpfer), davon abweichende Reingasführung auf Anfrage möglich
Betriebsspannung	400 VAC, 50 Hz
Stromverbrauch/-aufnahme	3,2 VA
Energieeffizienz	Ventilatormotor: IE3 Ventilator: Effizienzgrad = 53,9% (B, D, total) N(2015)49 N=59,1 2900 RPM 1,5 kW 1600 Pa
Druckluftanschluss	6 bar, über integrierten Druckminderer mit Filter
Druckluftverbrauch	0,15 Nm³ bei 0,2 s Impuls
Medienversorgung	Druckluft, ungeölt

LIEFERUMFANG

Lieferumfang	Montagefertiges Gerät inkl. automatischer, zeitgesteuerter PULSEjet-Abreinigung, inkl. ILTEC-Absaugarm mit Gasdruckdämpfer, 360 Grad drehbar, 90 Grad abwinkelbar, Punktabsaugung mit außen montierten Trägern und optimiertem Luftweg, Kegelhaube und integrierter Drosselklappe, integriertem Schallschutz, Erstbestückung mit Filterpatroneneinsatz, Hauptschalter, CEE-Stecker u. 3,5m vorkonfektioniertem Netzanschlusskabel, Bodengestell, integrierte Staubschublade mit 20 L. Lieferung erfolgt einbaufertig bzw. installationsbereit.
Verfügbare Varianten	Zweiter Absaugarm, Gehäuse aus Edelstahl, EX-Schutz-Einrichtungen, Ausfertigung nach Automotive Normen, individuelle Sonderanfertigungen auf Anfrage verfügbar

ILT Industrie-Luftfiltertechnik

Datenblatt Entstaubungsgerät STAFIL® 1SV20 111-1.5/PT1/F/A1

ZUBEHÖR

Optional	// differenzdruckgesteuerte, automatische PULSEjet-Abreinigung, wahlweise mit Integration in bauseitige Steuerungen

Handelsbezeichnung	Entstaubungsgerät STAFIL® 1SV20 111-1.5/PT1/F/A1
Materialnummer	01STA012052-1
Hersteller	ILT Industrie-Luftfiltertechnik GmbH www.ilt.eu info@ilt.eu Telefon +49(0)2295/921-0

Hiermit verlieren alle bisherigen Datenblätter für Entstaubungsgerät STAFIL® 1SV20 111-1.5/PT1/F/A1 ihre Gültigkeit. Dieses Datenblatt dient ausschließlich der allgemeinen technischen Information. Technische Änderungen bleiben ohne Ankündigung vorbehalten. Alle Angaben beziehen sich auf die Standardausführung. Je nach Anwendungsfall sind Abweichungen notwendig oder möglich, die durch besondere technische Gegebenheiten, Vorschriften o. ä. bedingt sind. Auf Abbildungen und Zeichnungen, die für die Ausführung nicht verbindlich sind, ist Entstaubungsgerät STAFIL® 1SV20 111-1.5/PT1/F/A1 teilweise mit Sonderzubehör abgebildet. Dieses Datenblatt ist kein Angebot; die enthaltenen Informationen sind nicht verbindlich und stellen keine Zusicherung von Eigenschaften oder Leistungsdaten für einen bestimmten Anwendungsfall dar. Lassen Sie sich diesbezüglich bitte von uns beraten. Das Logo «ILT», «ILT Industrie-Luftfiltertechnik» sowie ELOFIL, UNIFIL, CLAROFIL, ROTAFIL, MOBIFIL, STAFIL, FILcommand, FILpatrol und FILconcept sind in Deutschland und vielen anderen Ländern eingetragene Warenzeichen der ILT GmbH, Ruppichteroth.
Vorstehende Aufführung wird gelegentlich aktualisiert. Wenn eine bestimmte Marke der ILT GmbH nicht aufgeführt wird, stellt dies keinen Verzicht auf die Rechte an dieser Marke dar. Nachdruck, Vervielfältigung jeder Art sowie Übersetzungen in andere Sprachen und Umsetzen dieses Datenblattes in elektronische Medien sind ausdrücklich verboten und verpflichten zum Schadensersatz. Für Layout, Text, Zeichnungen und Abbildungen sowie Fotos © ILT GmbH, Ruppichteroth.

ILT Industrie-Luftfiltertechnik GmbH

Postfach 11 30 | 53805 Ruppichteroth | Sonnenhang 40 | 53809 Ruppichteroth
Telefon +49(0)2295/921-0 | Telefax +49(0)2295/6620 | www.ilt.eu | info@ilt.eu

REINE LUFT, GARANTIERT. SEIT 1983.